ITEM Pos.	DESIGNATION Benennung	MATERIAL Werkstoff	COLOR Farbe
1G	MAT SEAL Mattendichtung	VMQ	YELLOW gelb
1F	HOLDING PLATE Halteplatte	PA66 GF	BLACK schwarz
1E	CPA CPA	PA66 GF	YELLOW gelb
1D	RADIAL SEAL Radialdichtung	VMQ	ORANGE orange
1C	SECONDARY LOCKING Sekundaerverriegelung	PA66 GF	LILAC lila
1B	CONTACT HOUSING LOWER PART Kontakttraegerunterteil	PA66 GF	BLACK schwarz
1A	CONTACT HOUSING UPPER PART Kontakttraegeroberteil	PA66 GF	SEE TABLE siehe Tabelle

SHOWN: CODING A, 5-WAY
Dargestellt: Kodierung A, 5-polig

CAVITY NUMBERING
Kammernummerierung

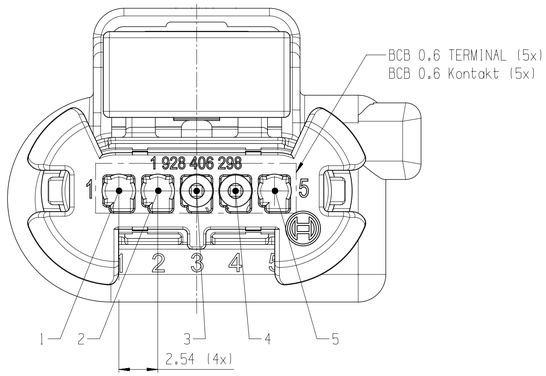

CLOSED CAVITIES: 1,2,5
Geschlossene Kammern: 1,2,5

CODING Kodierung	A	B	C	D	Z
COLOR Farbe	BLACK / schwarz	NATURAL / natur (07)	-		-
	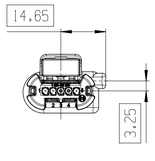	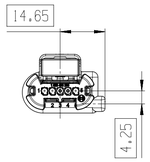	-		-

A-A

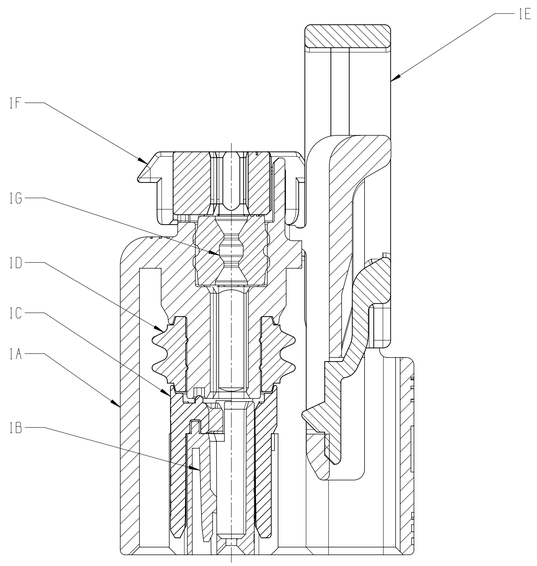

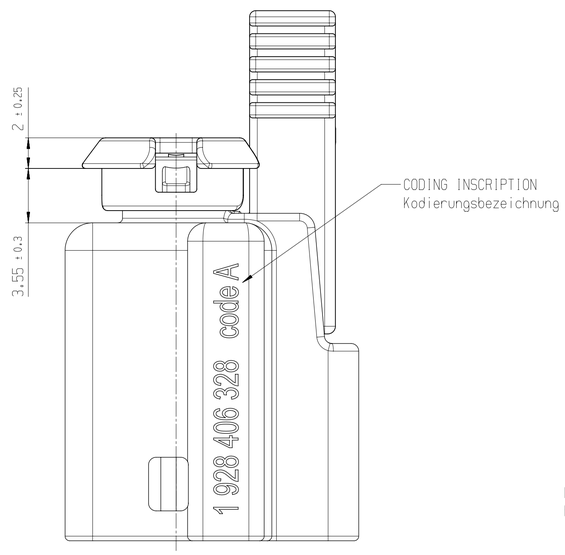

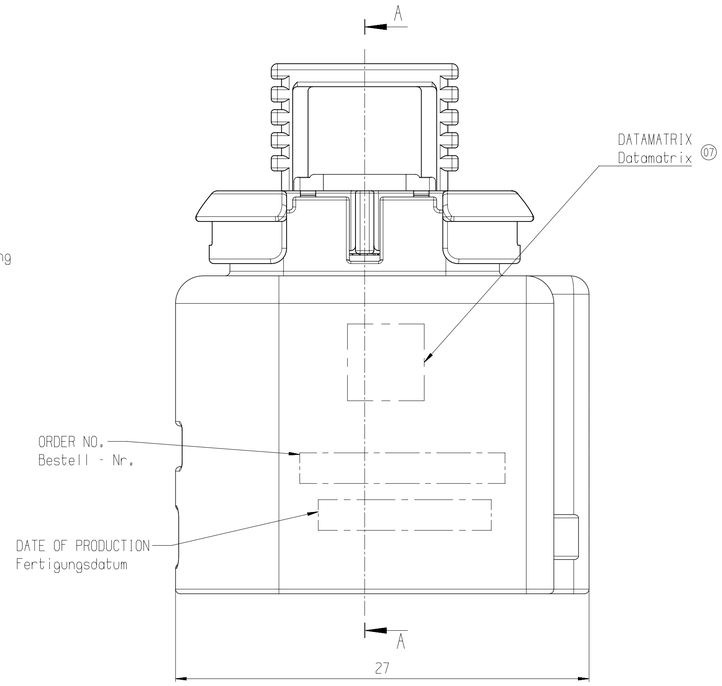

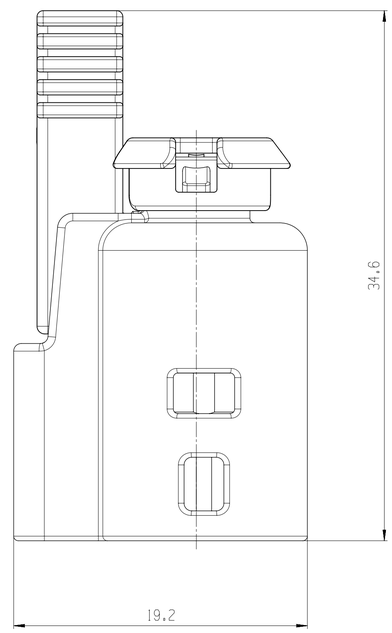

LOCAL VARIANCE OF COLOR AND/OR SURFACE STRUCTURE ALLOWED. Lokale Veraenderungen der Farbe und/oder der Oberflaechenstruktur ist zulaessig.	(07)
PARTS CAN BE DIFFERENT IN NON-FUNCTIONAL RELEVANT DETAILS (E.G.: INSCRIPTION) FROM THIS DRAWING. Teile koennen in nicht funktionsrelevanten Details (z.B. Beschriftung) von der Darstellung in dieser Zeichnung abweichen.	
DO NOT USE THIS DRAWING FOR DESIGN OR BUILD OF TOOL. Diese Zeichnung kann nicht fuer die Konstruktion oder Werkzeugerstellung verwendet werden.	
GERMAN TEXT IS BINDING. Massgebend ist der deutsche Text.	
MODIFICATIONS RESERVED DUE TO FURTHER DEVELOPMENT. Aenderungen aufgrund der weiteren Entwicklung vorbehalten.	
INCIDENCE OF '1' MM PER SIDE IS PERMITTED. Einfall von '1' mm je Seite ist erlaubt.	

ITEM Pos.	DESIGNATION Benennung	CODING Kodierung	TOOL INSERT EXISTING Wechseleinsatz vorhanden	ORDER NUMBER Bestellnummer	SUPPLIER Lieferant
1	CONTACT HOUSING UNIT WITH CPA Kontakttraegereinheit mit CPA	Z		-	PS/SWW-CO-EU
		D			
		C		-	
		B	○	1 928 D03 486* 1 928 406 376#	
		A	○	1 928 D03 483* 1 928 406 322#	

* PRE-PRODUCTION DEVELOPMENT NUMBER / Vorserien -Entwicklungsnummer
\# SERIAL PARTS AVAILABLE FROM 02/2019 / Serienteil verfuegbar ab 02/2019

CORRESPONDING DOCUMENTS / Zugehoerige Dokumente	
TECHNICAL CUSTOMER INFORMATION Technische Kundenunterlage	1 928 A03 39T
FINAL CHECK INSTRUCTION Endpruefvorschrift	1 928 A00 52E
CORRESPONDING INTERFACE DRAWING Zugehoerige Schnittstellenzeichnung	0 261 A01 353
OFFER DRAWING BCB 0.6 Angebotszeichnung BCB 0.6	1 928 A00 208

1:1

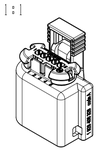

general tolerances for/Allgemeintoleranzen fuer		
lin. dim./L.-masse	radii/Radien	angles/Winkel
±1mm	±1mm	±5°

all linear dimensions in/ Alle Laengenmasse in	mm
Size acc. to / Masse nach	ISO 14405-1:2010-12
envelope principle/ Huellprinzip	Ⓔ
drawing standard/ Zeichnungsstandard	ISO Standard

Ind.	Change/Aend.	YYYYMMDD	Drawn/Gez.	Checked/Gepr.	Releas./Freig.	BWN	Resp. dept./Verantw. Abt.	Add. info./Zus. info.
07	3E10030290	20200212	sse2fe	wdm3ba	katlalc	209	PS-AM/ENC	.
06	3E10018054	20190326	sse2fe	vlp2bj	katlalc	209	PS-AM/ENC	.
05	3E10015717	20190222	sse2fe	wdm3ba	katlalc	209	PS-AM/ENC	.
01	NEW EDITION	20161219	gnklhc	hga2ju	katlalc	2130	GS-AM/ENC	.

Lang./Spr. en/de	Syst. UG	Wght./Gew. .	BOSCH	PLUG-IN CONNECTOR 5 WAY STECKVERBINDUNG 5 polig	Sheet/Bl. 1 / 2
		Scale/M.stab 5:1	OFFER DRAWING ANGEBOTSZEICHN.	Doc. Type AGZ / 1 928 A00 823-000 / DP/TD 001 / Ind. 07 / Format A1	
MNR .				Repl. for 1928A00823-01 20161219 .	Repl. by .

©Robert Bosch GmbH, Alle Rechte vorbehalten, auch bzgl. jeder Verfügung, Verwertung, Reproduktion, Bearbeitung, Weitergabe sowie für den Fall von Schutzrechtsanmeldungen.

©Robert Bosch GmbH, All rights reserved, also regarding any disposal, exploitation, reproduction, processing, distributing as well as in the event of applications for industrial property rights.

DELIVERY CONDITION / Lieferzustand

SHOWN / Dargestellt
CONTACT HOUSING UNIT CODE A
Kontakttraegereinheit Kodierung A

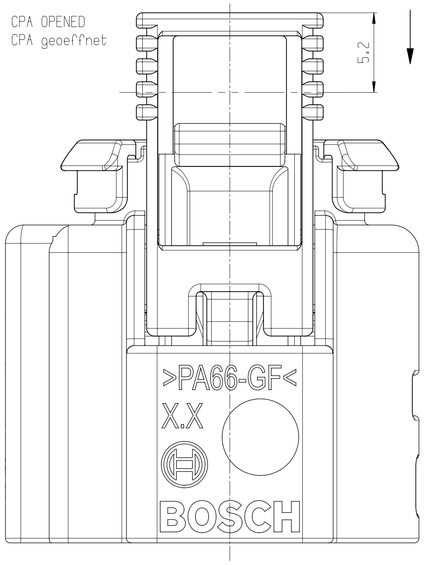

DIRECTION OF CPA ACTIVATION
Betaetigungsrichtung CPA

CPA CAN ONLY BE CLOSED
WHEN THE CONNECTOR IS IN MATED POSITION
Die CPA kann nur beim
Stecken der Steckverbindung bewegt werden

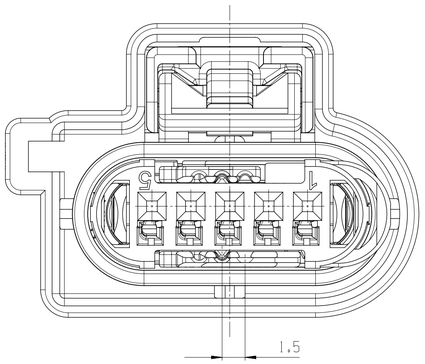

SECONDARY LOCKING OPENED
Sekundaerverriegelung geoeffnet

DEFINITION OF REQUIRED CLEARANCE
Definition des erforderlichen Freiraums

2:1

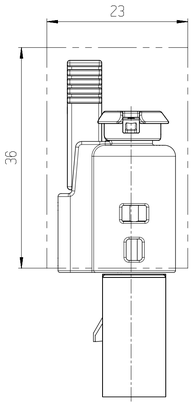

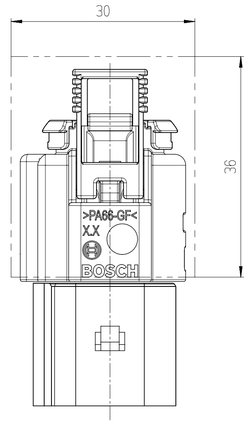

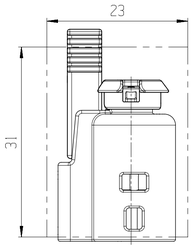

REQUIRED PASSAGE OPENING
Erforderliche Durchfuehrungsoeffnung

2:1

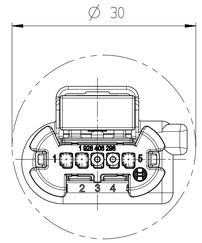

TERMINALS AND ACCESSORIES / Kontakte und Zubehoer

TERMINALS Kontakte					DUMMY TERMINAL Blindkontakt		CRIMPING TOOL Crimpwerkzeug	CRIMPING PLIERS Crimpzangen	DISASSEMBLY TOOLS Demontagewerkzeuge	
BCB 0.6	1 928 499 044	0.35	1.2 - 1.4 (FLR-A)	SILVER PLATED versilbert	-	-	1 928 498 749	1 928 498 753	1 928 498 755	PS/SWW-CO-EU
BCB 0.6	1 928 499 045	0.5	1.4 - 1.6 (FLR-A)	SILVER PLATED versilbert	-	-	1 928 498 750	1 928 498 753	1 928 498 755	PS/SWW-CO-EU
TERMINAL Kontakt	ORDER-NO. Bestell-Nr.	WIRE SIZE RANGE Leitungsquerschnitt (mm^2)	INSULATION- Isolations- ∅ (mm)	SURFACE CONTACT AREA Oberflaeche Kontaktierbereich	ORDER-NO. Bestell-Nr.	COLOR Farbe	ORDER-NO. Bestell-Nr.	ORDER-NO. Bestell-Nr.	ORDER-NO. Bestell-Nr.	SUPPLIER Lieferant

PROCESSING SPECIFICATION / Verarbeitungsvorschrift 1 928 A00 70M

general tolerances for/Allgemeintoleranzen fuer lin. dim./L.-masse	±1mm
radii/Radien	±1mm
angles/Winkel	±5°
all linear dimensions in/ Alle Laengenmasse in	mm
Size acc. to / Masse nach	ISO 14405-1:2010-12
envelope principle/ Huellprinzip	Ⓔ
drawing standard/ Zeichnungsstandard	ISO Standard

Ind.	Change/Aend.	YYYYMMDD	Drawn/Gez.	Checked/Gepr.	Releas./Freig.	BWN	Resp. dept./Verantw. Abt.	Add. info./Zus. Info.
07	3E10030290	20200212	sse2fe	wdm3ba	katlalc	209	PS-AM/ENC	.
06	3E10018054	20190326	sse2fe	vlp2bj	katlalc	209	PS-AM/ENC	.
05	3E10015717	20190222	sse2fe	wdm3ba	katlalc	209	PS-AM/ENC	.
01	NEW EDITION	20161219	gnklhc	hga2ju	katlalc	2130	GS-AM/ENC	.

Lang./Spr. en/de | Syst. UG | Wght./Gew. . | Scale/M.stab 5:1

BOSCH

PLUG-IN CONNECTOR 5 WAY
STECKVERBINDUNG 5 polig

Sheet/Bl. 2 / 2

OFFER DRAWING
ANGEBOTSZEICHN.

Doc. Type AGZ | 1 928 A00 823-000 | DP/TD 001 | Ind. 07 | Format A1

MNR . | Repl. for 1928A00823-01 20161219 | Repl. by .

©Robert Bosch GmbH. All rights reserved, also regarding protection rights. Reproduction, distribution or disclosure to third parties without our consent prohibited. Weitergabe sowie Vervielfaeltigung dieser Unterlage, Verwertung und Mitteilung ihres Inhalts nicht gestattet ohne unsere Zustimmung, soweit nicht durch Gesetz anders erlaubt. Weitergabe sowie fuer den Fall von Schutzrechtsanmeldungen.

©Robert Bosch GmbH. All rights reserved, also regarding protection rights. Reproduction, distribution or disclosure to third parties without our consent prohibited. Weitergabe sowie Vervielfaeltigung dieser Unterlage, Verwertung und Mitteilung ihres Inhalts nicht gestattet ohne unsere Zustimmung, soweit nicht durch Gesetz anders erlaubt. Weitergabe sowie fuer den Fall von Schutzrechtsanmeldungen. as well as in the event of applications for industrial property rights.

CI/NEW 104.2009) A1